impré

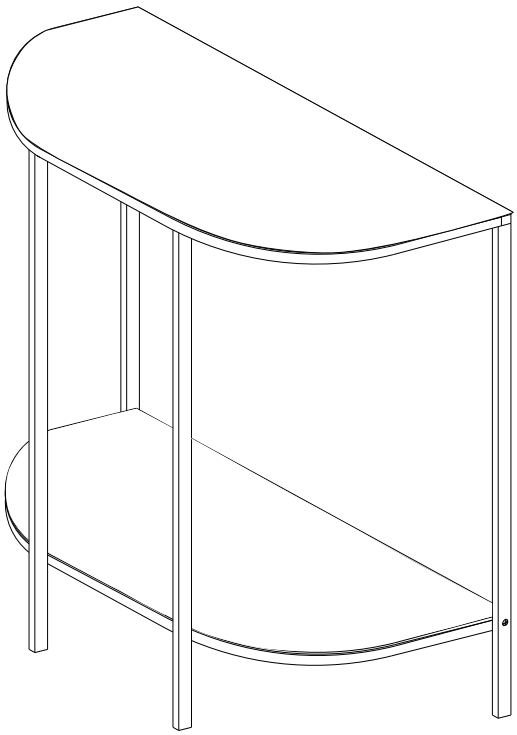

Konsole

Artikel Nr. 86 605/7

Das Möbel ist ausschließlich nach seiner bestimmungsgemäßen Verwendung und entsprechend der Anleitung zu benutzen. Für Schäden, die durch Nichteinhalten der Anleitung entstehen, wird keine Haftung übernommen.

Bevor Sie Ihr neues Möbel erstmalig aufbauen und verwenden, lesen Sie diese Anleitung bitte sorgfältig durch. Bewahren Sie diese Anleitung an einem sicheren Ort auf und machen Sie diese auch anderen / späteren Benutzern zugänglich.

Bestimmungsgemäße Verwendung:

Verwendung:	Beanspruchung:
Campingbereich	gering
Wohnbereich	**normal**
Objektbereich	intensiv

Sicherheitshinweise:
Zur Vermeidung von Personen- oder Sachschäden bitte nachfolgende Hinweise beachten.

- Das Möbel darf nicht verwendet werden, wenn Teile beschädigt sind oder fehlen. Beschädigte Teile können die Sicherheit und die Funktion beeinflussen.
- Stellen Sie sicher, dass alle Teile sachgerecht montiert werden. Bei unsachgemäßer Montage besteht Verletzungsgefahr.
- Immer auf festen Sitz der Schrauben und Verbindungen achten, regelmäßig kontrollieren, Schrauben wenn notwendig nachziehen!
- Kleinteile von Kindern fernhalten! Es besteht beim Verschlucken Erstickungsgefahr!
- Verpackungsmaterialien, wie z.B. Folienbeutel gehören nicht in Kinderhände. Bewahren Sie das Verpackungsmaterial für Kinder unerreichbar auf. Entsorgen Sie es entsprechend aktueller örtlicher Vorschriften.
- **Kippsicherung:** beachten Sie hierzu bitte unseren beiliegenden Montagehinweis.

Reinigung und Pflege:
Beachten Sie hierzu bitte unsere beiliegenden Gebrauchs- & Pflegehinweise.

Änderungen, die dem technischen Fortschritt des Produktes dienen, behalten wir uns vor.

Entnehmen Sie bitte alle Teile des Artikels aus der Verpackung und überprüfen Sie, ob alle zum Lieferumfang gehörenden Teile mitgeliefert wurden und unbeschädigt sind.
Entfernen Sie jegliches Verpackungsmaterial.

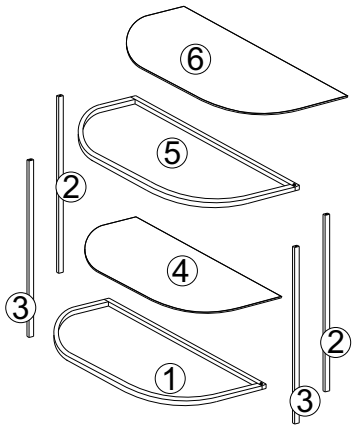

M6x30			M6x10
A = 8x	B = 12x	C = 2x	D = 2x

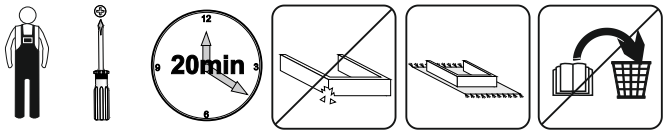

E = 1x

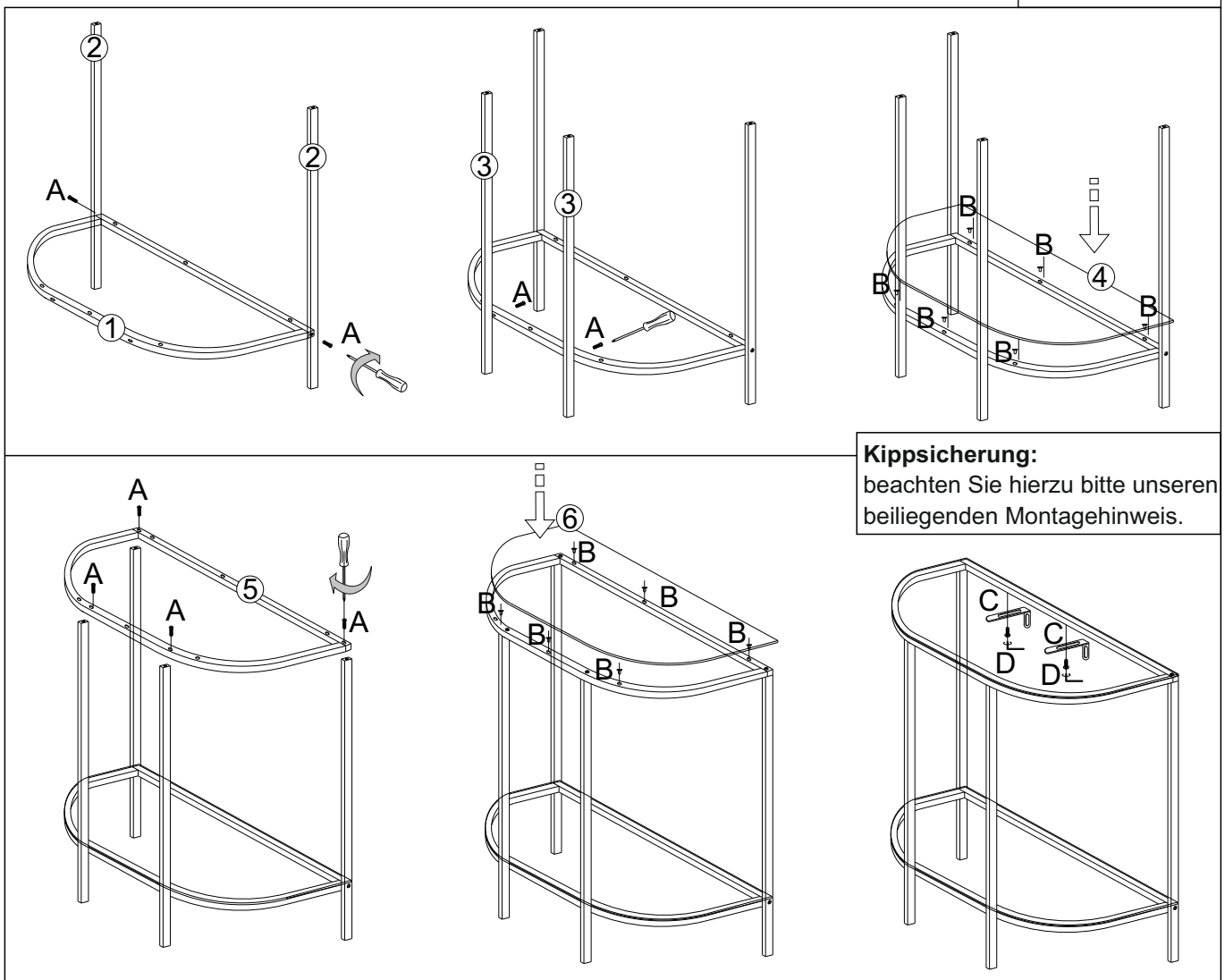

Kippsicherung:
beachten Sie hierzu bitte unseren beiliegenden Montagehinweis.

impré

K _ Mail Order GmbH & Co. KG
Sachsenstraße 23
75177 Pforzheim / GERMANY